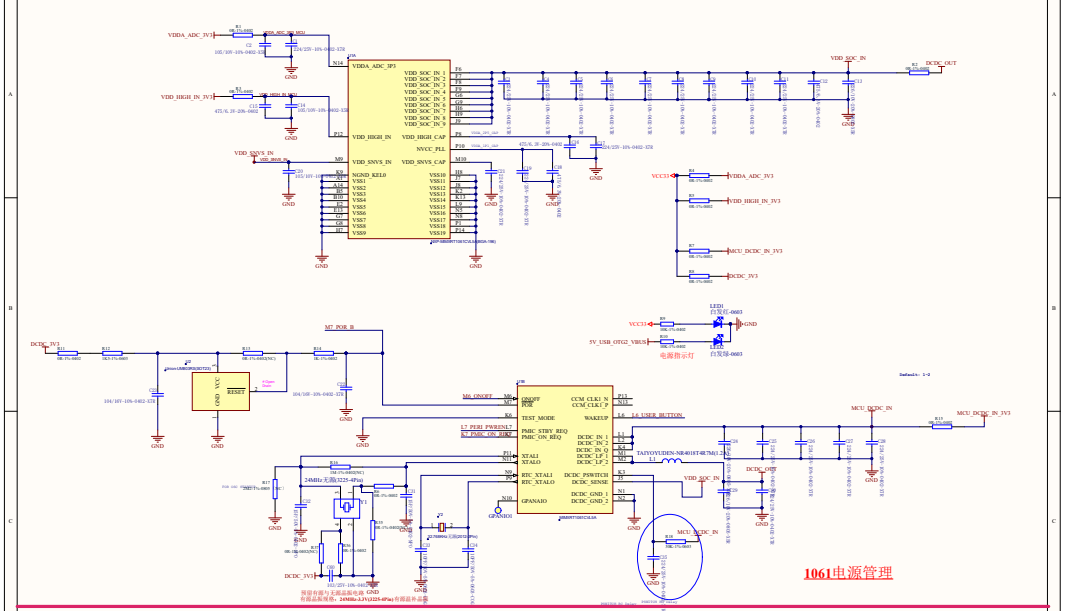

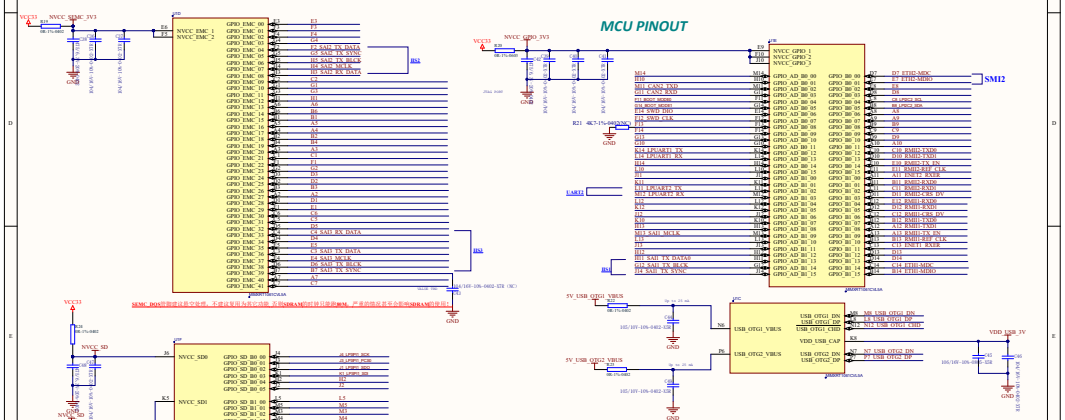

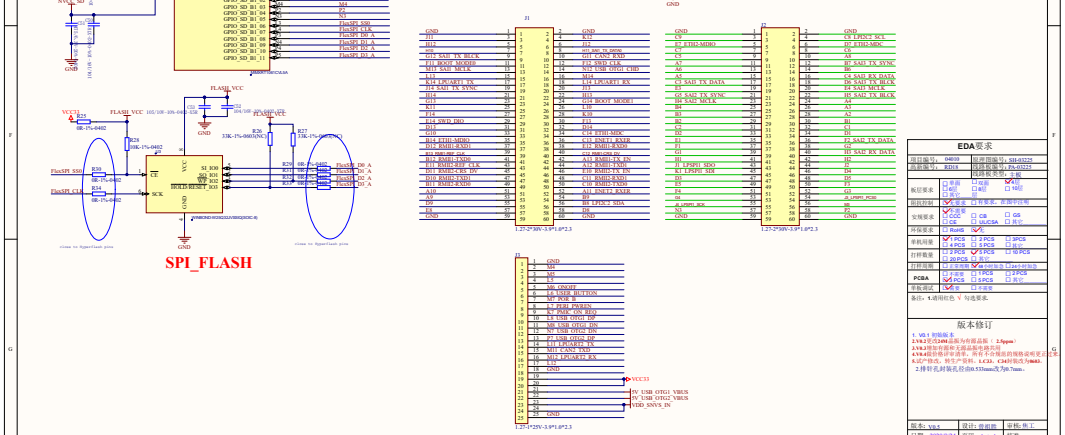

EDA要求	
单位编号: 04010	原理图编号: SH-03224
图纸编号: RD18	线路板编号: PA-03224
板层要求:	线路板类型: 单板
阻抗控制:	
安规要求:	
环保要求:	
单机用量:	
打样数量:	
打样说明:	
PCBA	
焊接测试:	

版本修订

版本: V0.4	设计: 徐祖胜	审核: 陈工
日期: 2020/9/24	页码: 1 / 1	校准: